Profil 197L

Außenmaß - 38mm = Steckmaß

Maßanfertigung !

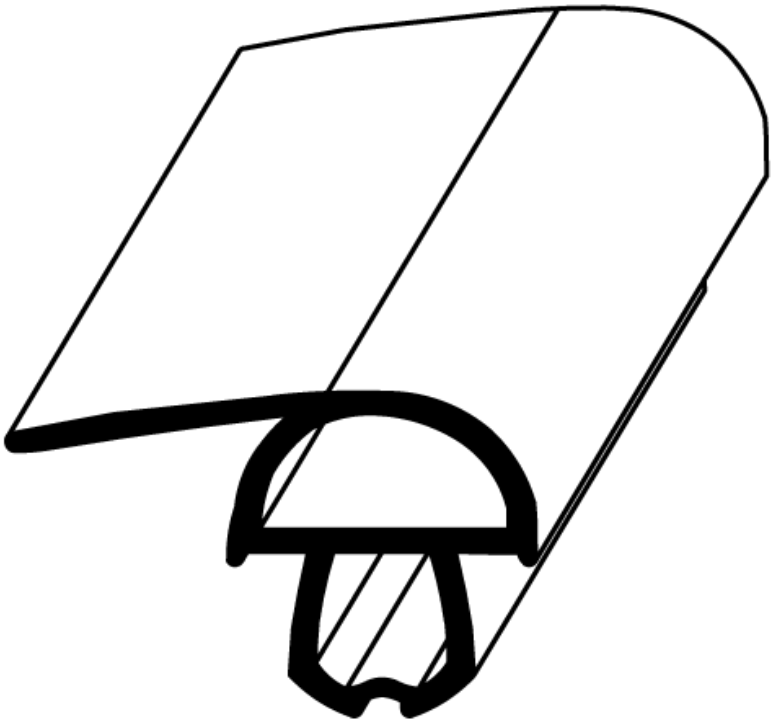
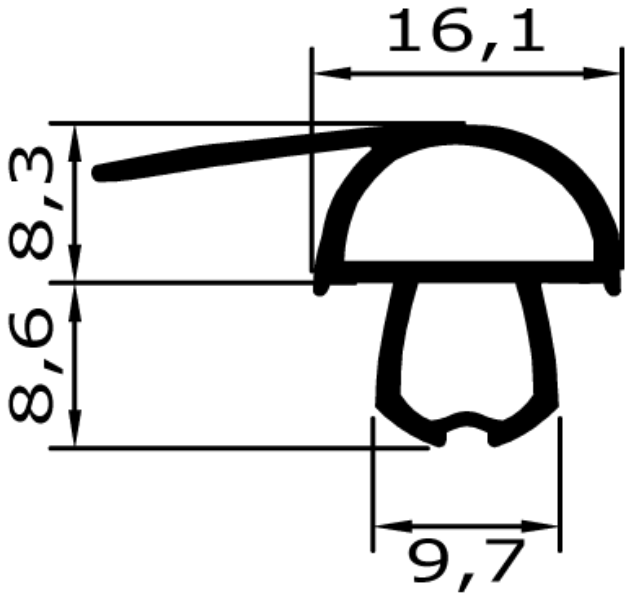
verwendet von: